ООО «НПО ЭЛЬГАРД»
456612, г. Копейск, Ул. Кемеровская, 1Д
ИНН 7430021929, КПП 743001001,
Р/с.: 40702810805270000539
в ОНЛАЙН ПАО «ХАНТЫ-МАНСИЙСКИЙ БАНК ОТКРЫТИЕ» В ОТДЕЛЕНИИ г. МОСКВА,
кор.счет: 30101810600000000999,
БИК 044583999, ОГРН 1147430003181, ОКПО 32563816
тел.:+7-351-233-70-71; моб: +7 912 314-31-21
www.elgard.ru, e-mail:zakaz@elgard.ru, skype:elgard74

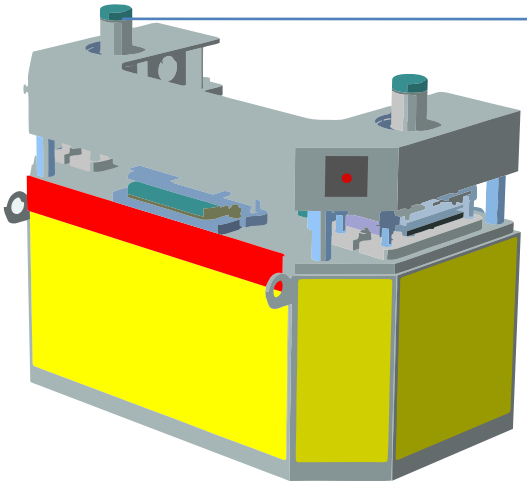

СТАНОК ДОТК-1200М

Гидравлический станок для изготовления треугольных и квадратных дорожных знаков.

Основные характеристики:

Станок предназначен для изготовления ***двойной отбортовки углов*** треугольных и квадратных дорожных знаков, а также двойной отбортовки по периметру треугольных и квадратных дорожных знаков.
Управление происходит с помощью педали.
Удаление обрезков листа производится автоматически.

Компоновка станка	Моноблок
Типоразмеры изготовляемых знаков:	1-й, 2-й и 3-й типоразмеры, знаки индивидуального проектирования, информационные таблички
Толщина обрабатываемого металла:	Оцинкованная сталь от 0,7 до 1,2 мм.
Количество гидроцилиндров:	6 шт.
Суммарное усилие:	90 т.с.
Встроенная гидростанция:	P=16 MPa, Q=15 л.мин
Электропитание:	5, 5 кВт, 3-х фазное 380 В, 50 Гц
Габариты (мм) ШхДхВ:	2500х1500х1700
Производительность станка:	40-50 знаков в час (при пооперационной работе)
Размер получаемой отбортовки по плоской стороне	12х11мм (+/-1,5мм)
Радиус получаемого угла дорожного знака с двойной отбортовкой	45мм
Максимальная/минимальная длина прямого участка двойной отбортовки	1200/350мм
Оператор:	1 чел.
Масса, кг	3000 кг
Стоимость станка ДОТК-1200М	**2 500 000 рублей**

Технологическая гофра первой и второй отбортовки угла знака допускается и ее величина не регламентирована и зависит от пластичных свойств металла.
Высота первой отбортовки угла знака равна отбортовки по плоскости знака. Размер второй отбортовки на углах, не регламентирован и зависит от пластичных свойств металла.

В комплект поставки станка ДОТК-1200М входит:

Узел вырубки и двойной отбортовки угла треугольного знака – 1 шт.
Узел вырубки и двойной отбортовки угла квадратного знака – 1 шт.
Узел двойной отбортовки стороны знака – 1 шт.
Гидростанция встроенная – 1 шт.
Педаль - 3 шт
Технический паспорт оборудования, Гарантийный сертификат.

- *Условия оплаты: аванс 50%, остальное в течение 3 дней после изготовления.*
- *Срок изготовления: от 45 рабочих дней*
- *На оборудование предоставляется гарантия 12 мес.*